КАТАЛОГ
СБОРОЧНЫХ ЕДИНИЦ И ДЕТАЛЕЙ СТАНКА БАЛАНСИРОВОЧНОГО МОДЕЛИ КС-210.000.00 GALAXY

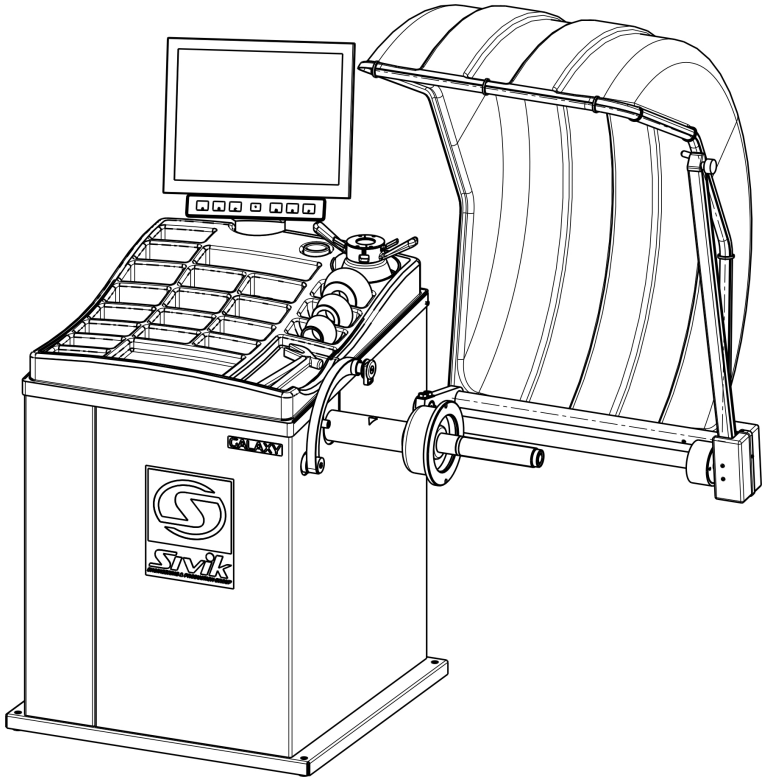

г.Омск

Каталог деталей и сборочных единиц станка балансировочного модели КС210.000.00 предназначен для составления заявок на запасные части при техническом обслуживании и ремонте. Пользование Каталогом облегчает определение деталей и сборочных единиц, выполнение расчета потребности, составление заявок, планирование снабжения запасными деталями и сборочными единицами.

Каталог содержит всю номенклатуру сборочных единиц и деталей станка балансировочного по состоянию на 1 июня 2010 г. Все последующие изменения будут отражены в дополнениях.

При заказе запасных частей по Каталогу необходимо сделать следующее:

1. Найти на рисунке месторасположение необходимых сборочных единиц, деталей или стандартизованных изделий и определить их обозначения.

2. В заказе на запасные части указать полное обозначение деталей и сборочных единиц, стандартизованных изделий, а также их количество.

Пример заказа:

№	Обозначение	Кол-во
1	КС210.000.02	1

Заказы направлять по адресу: РФ, 644076, г. Омск-76,

Проспект Космический, 109А, ООО НПО«Компания СИВИК»

Тел.: (3812) 58-74-18, 57-74-19, 57-74-20

E-mail: sivik@sivik.ru

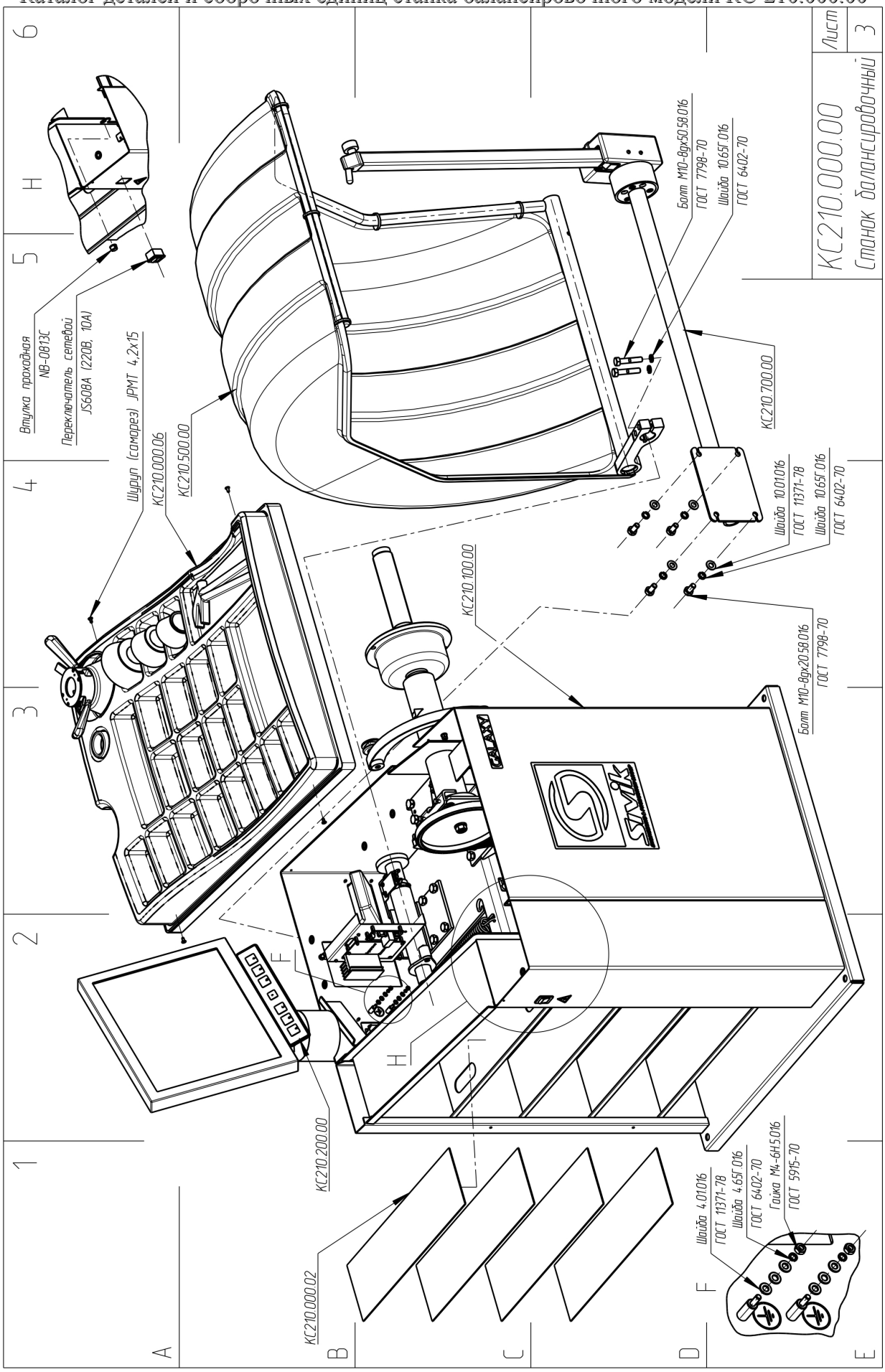
Втулка проходная
NB-0813C
Переключатель сетевой
JS608A (220В, 10А)
Шуруп (саморез) JPMT 4,2x15
КС210.000.06
КС210.500.00
Болт М10-8gx50.58.016
ГОСТ 7798-70
Шайба 10.65Г.016
ГОСТ 6402-70
КС210.700.00
Шайба 10.01.016
ГОСТ 11371-78
Шайба 10.65Г.016
ГОСТ 6402-70
КС210.100.00
Болт М10-8gx20.58.016
ГОСТ 7798-70
КС210.200.00
КС210.000.02
Шайба 4.01.016
ГОСТ 11371-78
Шайба 4.65Г.016
ГОСТ 6402-70
Гайка М4-6Н.5.016
ГОСТ 5915-70
КС210.000.00
Станок балансировочный
Лист
3

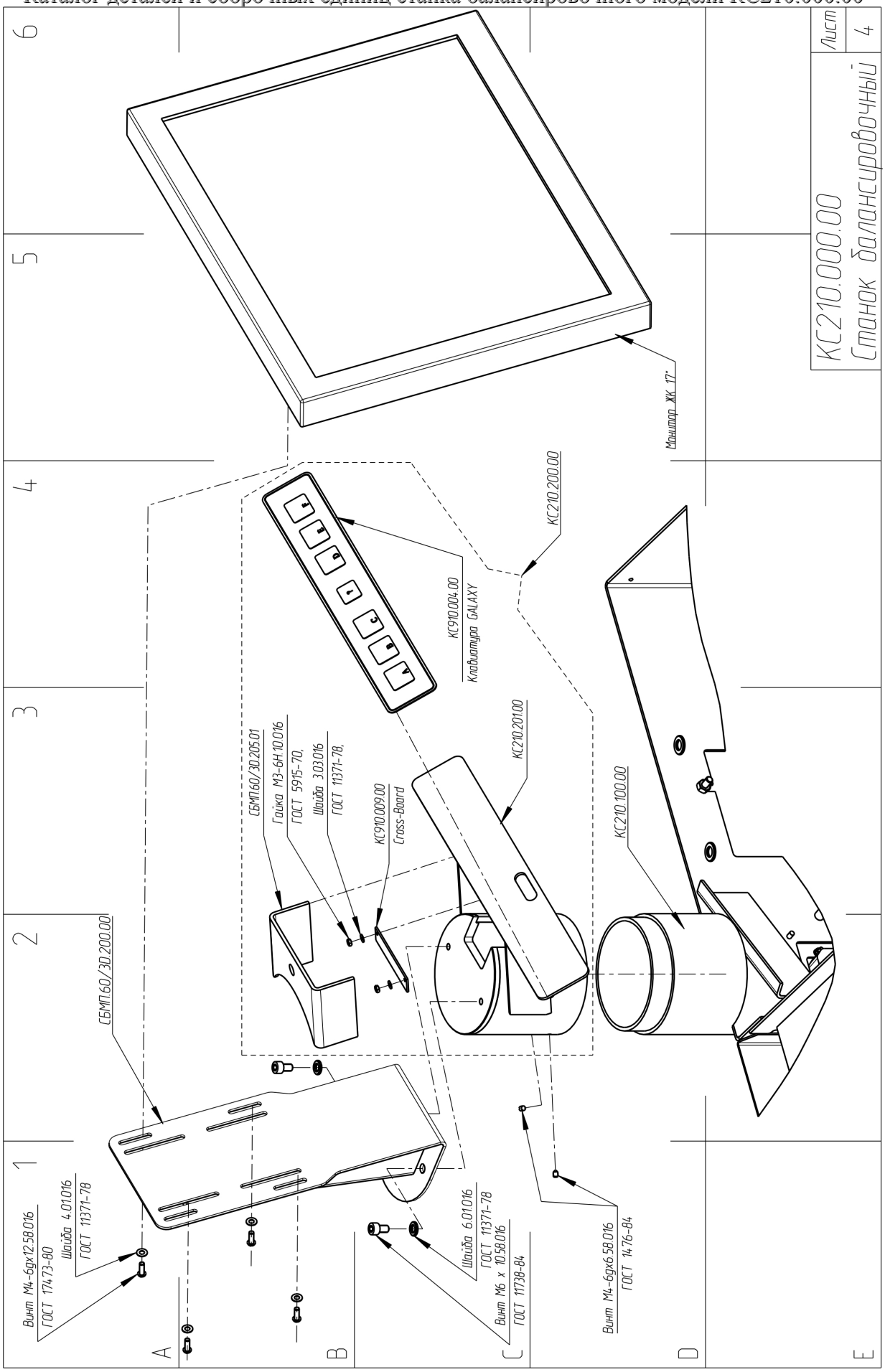
Лист
4
КС210.000.00
Станок балансировочный
Монитор XX 17"
КС210.200.00
КС910.004.00
Клавиатура GALAXY
КС210.201.00
СБМП160/30.205.01
Гайка М3-6Н.10.016
ГОСТ 5915-70,
Шайба 3.03.016
ГОСТ 11371-78,
КС910.009.00
Cross-Board
КС210.100.00
СБМП160/30.200.00
Винт М4-6gх12.58.016
ГОСТ 17473-80
Шайба 4.01.016
ГОСТ 11371-78
Шайба 6.01.016
ГОСТ 11371-78
Винт М6 х 10.58.016
ГОСТ 11738-84
Винт М4-6gх6.58.016
ГОСТ 1476-84
1
2
3
4
5
6
A
B
C
D
E

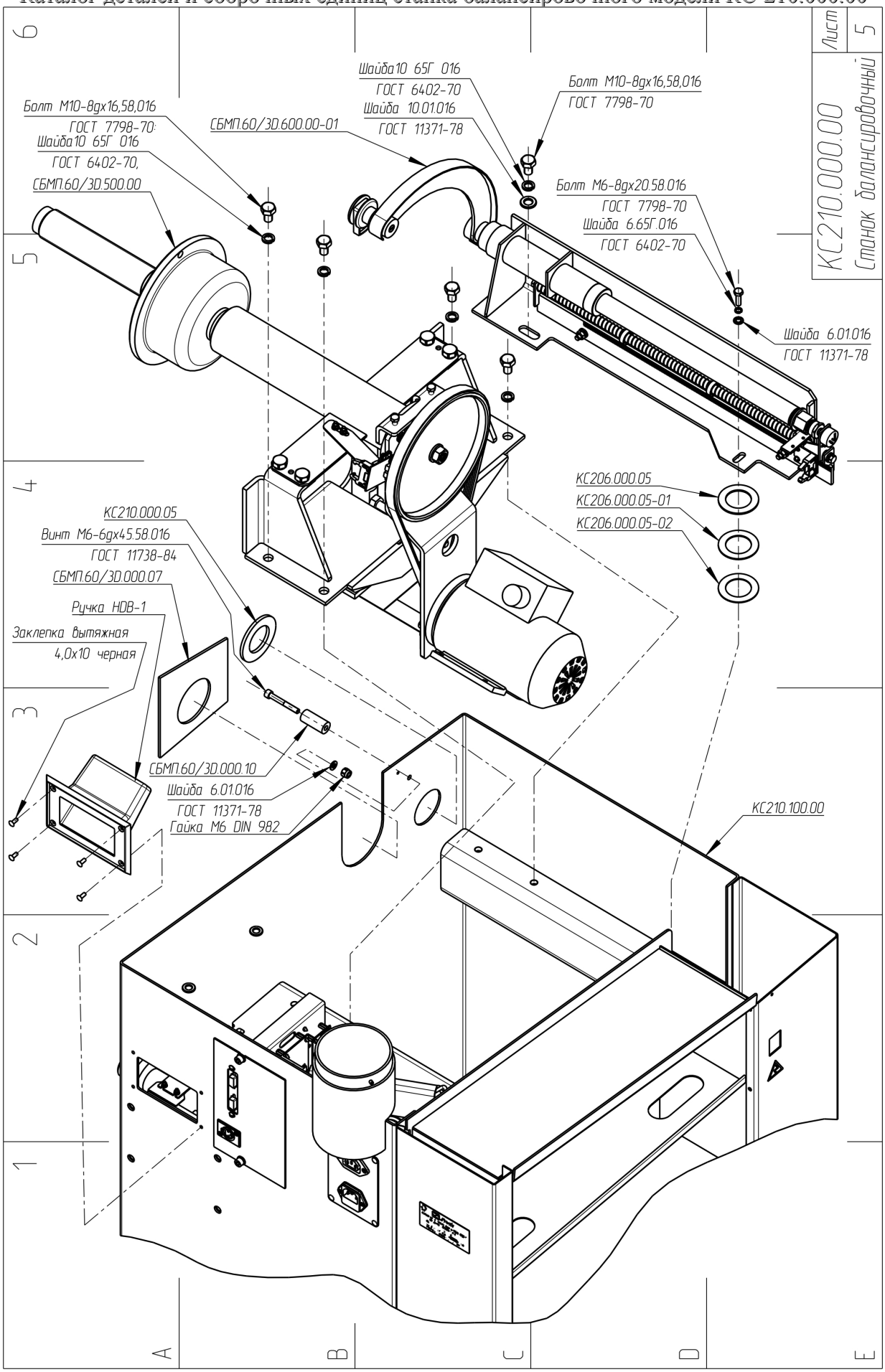
Лист 5
КС210.000.00
Станок балансировочный
Шайба10 65Г 016
ГОСТ 6402-70
Шайба 10.01.016
ГОСТ 11371-78
Болт М10-8дх16,58,016
ГОСТ 7798-70
Болт М10-8дх16,58,016
ГОСТ 7798-70
Шайба10 65Г 016
ГОСТ 6402-70,
СБМП.60/3D.600.00-01
СБМП.60/3D.500.00
Болт М6-8дх20.58.016
ГОСТ 7798-70
Шайба 6.65Г.016
ГОСТ 6402-70
Шайба 6.01.016
ГОСТ 11371-78
КС206.000.05
КС206.000.05-01
КС206.000.05-02
КС210.000.05
Винт М6-6дх45.58.016
ГОСТ 11738-84
СБМП.60/3D.000.07
Ручка НОВ-1
Заклепка вытяжная
4,0х10 черная
СБМП.60/3D.000.10
Шайба 6.01.016
ГОСТ 11371-78
Гайка М6 DIN 982
КС210.100.00

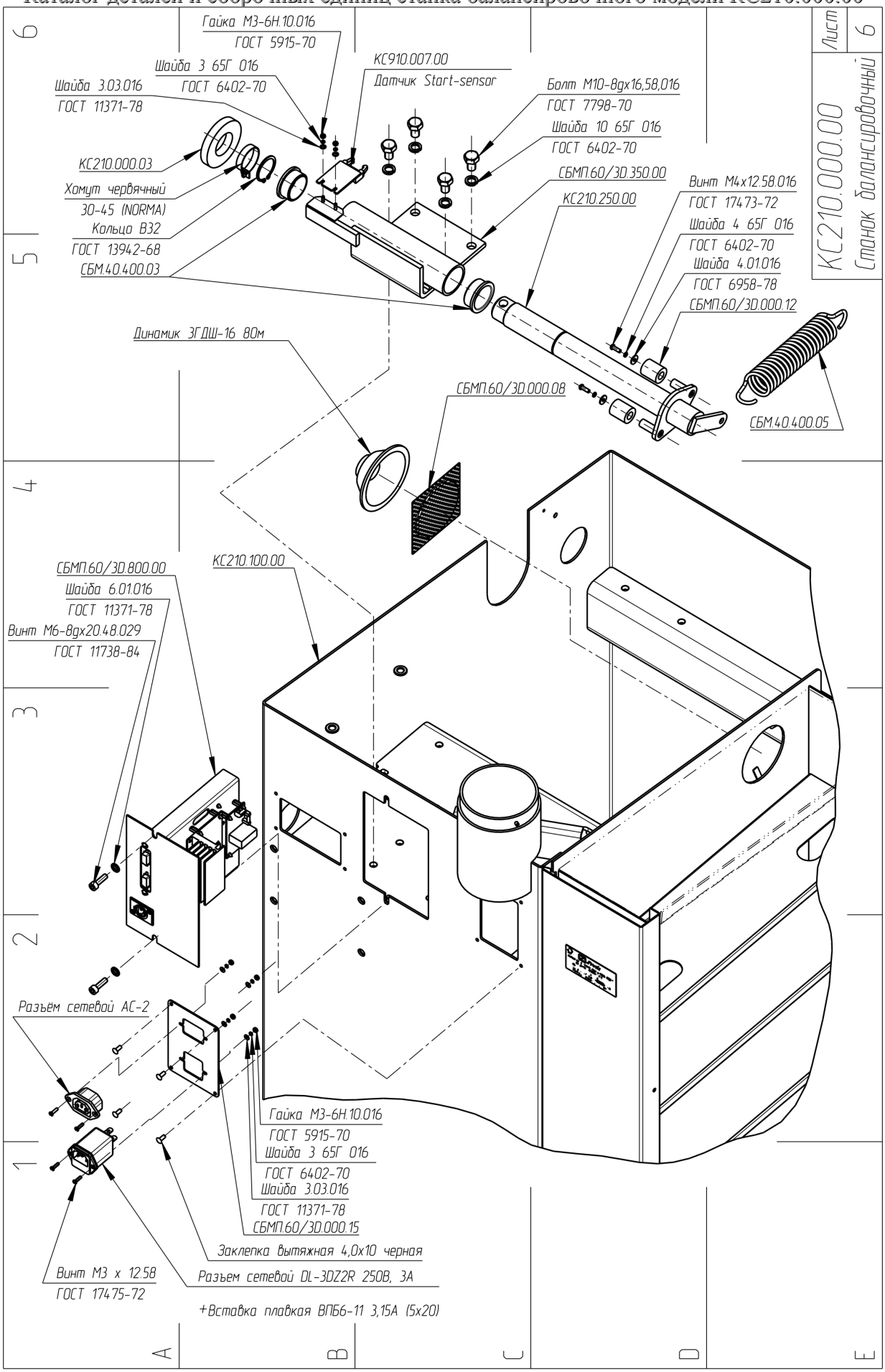
Гайка М3-6Н.10.016
ГОСТ 5915-70
Шайба 3 65Г 016
ГОСТ 6402-70
Шайба 3.03.016
ГОСТ 11371-78
КС910.007.00
Датчик Start-sensor
Болт М10-8дх16,58,016
ГОСТ 7798-70
Шайба 10 65Г 016
ГОСТ 6402-70
КС210.000.03
Хомут червячный
30-45 (NORMA)
Кольцо В32
ГОСТ 13942-68
СБМ.40.400.03
СБМП.60/3D.350.00
КС210.250.00
Винт М4х12.58.016
ГОСТ 17473-72
Шайба 4 65Г 016
ГОСТ 6402-70
Шайба 4.01.016
ГОСТ 6958-78
СБМП.60/3D.000.12
Динамик 3ГДШ-16 80м
СБМП.60/3D.000.08
СБМ.40.400.05
КС210.100.00
СБМП.60/3D.800.00
Шайба 6.01.016
ГОСТ 11371-78
Винт М6-8дх20.48.029
ГОСТ 11738-84
Разъём сетевой АС-2
Гайка М3-6Н.10.016
ГОСТ 5915-70
Шайба 3 65Г 016
ГОСТ 6402-70
Шайба 3.03.016
ГОСТ 11371-78
СБМП.60/3D.000.15
Заклепка вытяжная 4,0х10 черная
Винт М3 х 12.58
ГОСТ 17475-72
Разъем сетевой DL-3DZ2R 250В, 3А
+Вставка плавкая ВПБ6-11 3,15А (5х20)
КС210.000.00
Станок балансировочный
Лист 6

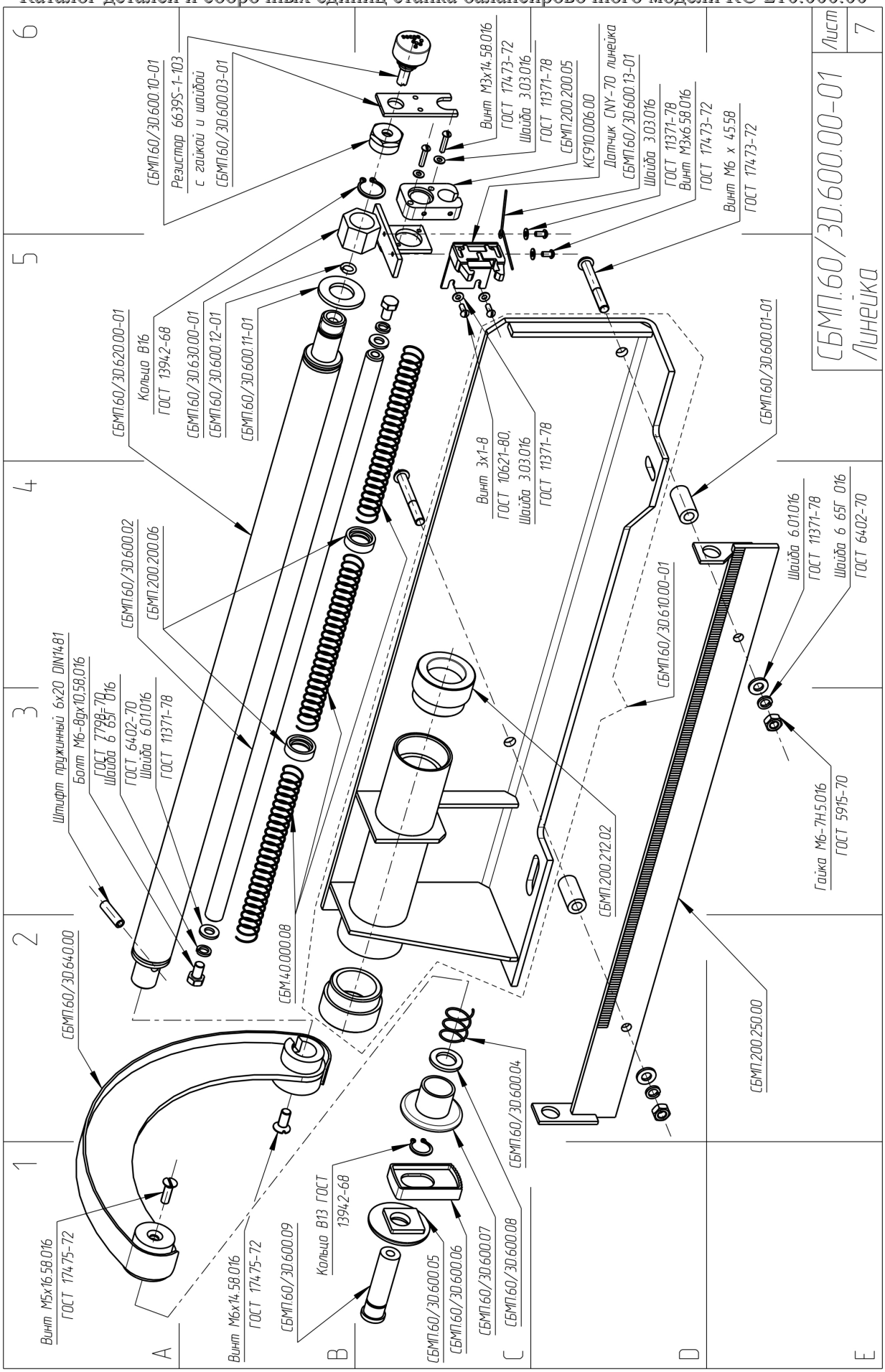
СБМП.60/3D.600.10-01
Резистор 6639S-1-103
с гайкой и шайбой
СБМП.60/3D.600.03-01
Винт М3х14.58.016
ГОСТ 17473-72
Шайба 3.03.016
ГОСТ 11371-78
СБМП.200.200.05
КС910.006.00
Датчик CNY-70 линейка
СБМП.60/3D.600.13-01
Шайба 3.03.016
ГОСТ 11371-78
Винт М3х6.58.016
ГОСТ 17473-72
Винт М6 х 45.58
ГОСТ 17473-72
СБМП.60/3D.620.00-01
Кольцо В16
ГОСТ 13942-68
СБМП.60/3D.630.00-01
СБМП.60/3D.600.12-01
СБМП.60/3D.600.11-01
Винт 3х1-8
ГОСТ 10621-80,
Шайба 3.03.016
ГОСТ 11371-78
СБМП.60/3D.600.01-01
СБМП.60/3D.600.02
СБМП.200.200.06
Штифт пружинный 6х20 DIN1481
Болт М6-8gх10.58.016
ГОСТ 7798-70
Шайба 6.65Г.016
ГОСТ 6402-70
Шайба 6.01.016
ГОСТ 11371-78
СБМП.60/3D.610.00-01
Шайба 6.01.016
ГОСТ 11371-78
Шайба 6.65Г.016
ГОСТ 6402-70
Гайка М6-7Н5.016
ГОСТ 5915-70
СБМП.200.212.02
СБМ1.40.000.08
СБМП.60/3D.640.00
СБМП.200.250.00
СБМП.60/3D.600.04
Винт М5х16.58.016
ГОСТ 17475-72
Винт М6х14.58.016
ГОСТ 17475-72
СБМП.60/3D.600.09
Кольцо В13 ГОСТ
13942-68
СБМП.60/3D.600.05
СБМП.60/3D.600.06
СБМП.60/3D.600.07
СБМП.60/3D.600.08
СБМП.60/3D.600.00-01
Линейка
Лист
7
A
B
C
D
E
1
2
3
4
5
6

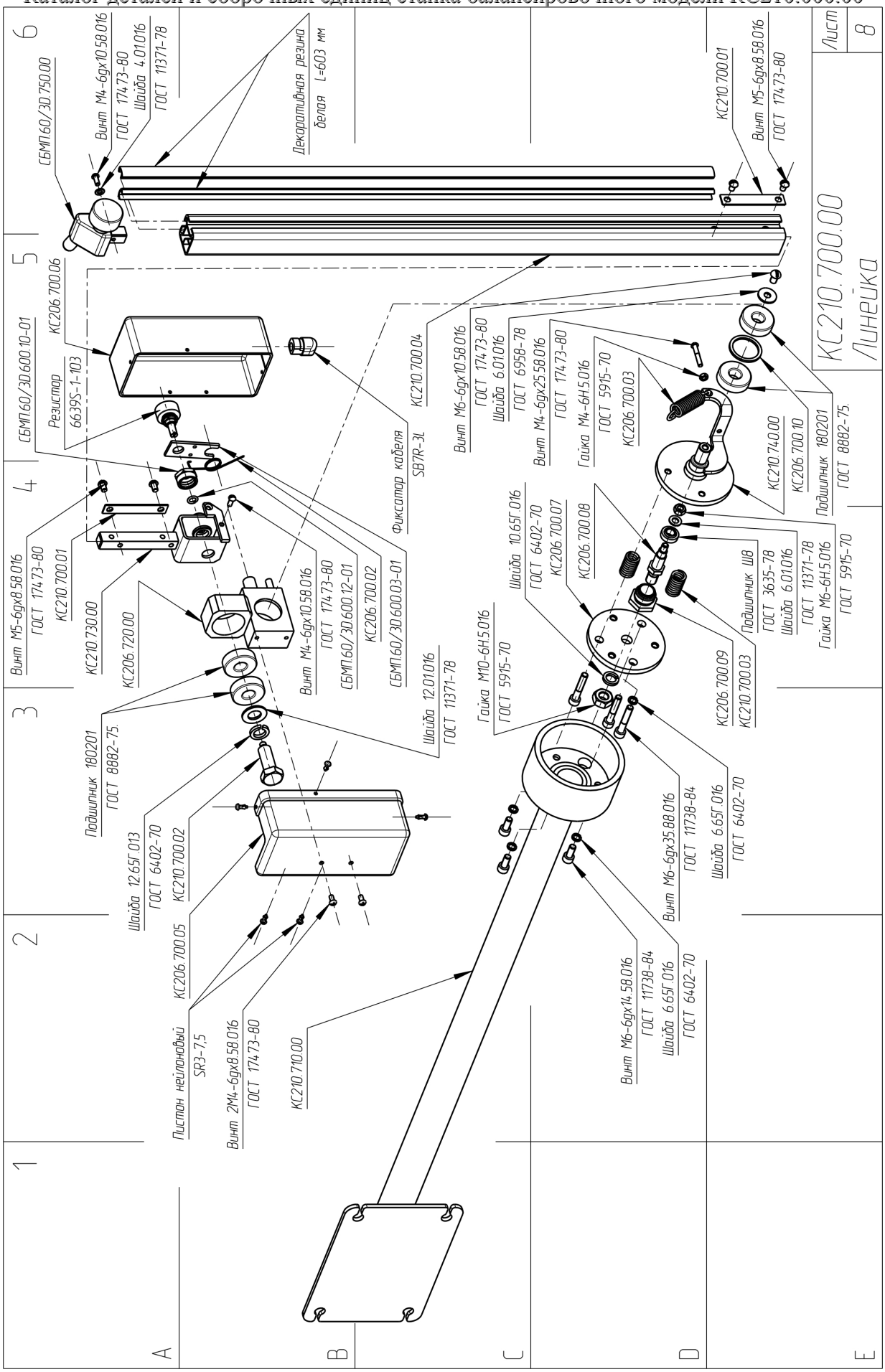
КС210.700.00
Линейка
Лист
8
СБМП60/3D.750.00
Винт М4-6gx10.58.016
ГОСТ 17473-80
Шайба 4.01.016
ГОСТ 11371-78
Декоративная резина
белая L=603 мм
КС210.700.01
Винт М5-6gx8.58.016
ГОСТ 17473-80
КС206.700.06
СБМП60/3D.600.10-01
Резистор
6639S-1-103
КС210.700.04
Винт М6-6gx10.58.016
ГОСТ 17473-80
Шайба 6.01.016
ГОСТ 6958-78
Винт М4-6gx25.58.016
ГОСТ 17473-80
Гайка М4-6Н5.016
ГОСТ 5915-70
КС206.700.03
Фиксатор кабеля
SB7R-3L
КС210.740.00
КС206.700.10
Подшипник 180201
ГОСТ 8882-75.
Винт М5-6gx8.58.016
ГОСТ 17473-80
КС210.700.01
КС210.730.00
КС206.720.00
Винт М4-6gx10.58.016
ГОСТ 17473-80
СБМП60/3D.600.12-01
КС206.700.02
СБМП60/3D.600.03-01
Шайба 12.01.016
ГОСТ 11371-78
Шайба 10.65Г.016
ГОСТ 6402-70
КС206.700.07
КС206.700.08
Подшипник 180201
ГОСТ 8882-75.
Шайба 12.65Г.013
ГОСТ 6402-70
КС210.700.02
Гайка М10-6Н5.016
ГОСТ 5915-70
Подшипник 118
ГОСТ 3635-78
Шайба 6.01.016
ГОСТ 11371-78
Гайка М6-6Н5.016
ГОСТ 5915-70
КС206.700.09
КС210.700.03
Винт М6-6gx35.88.016
ГОСТ 11738-84
Шайба 6.65Г.016
ГОСТ 6402-70
КС206.700.05
Пистон нейлоновый
SR3-7.5
Винт 2М4-6gx8.58.016
ГОСТ 17473-80
КС210.710.00
Винт М6-6gx14.58.016
ГОСТ 11738-84
Шайба 6.65Г.016
ГОСТ 6402-70
1
2
3
4
5
6
A
B
C
D
E

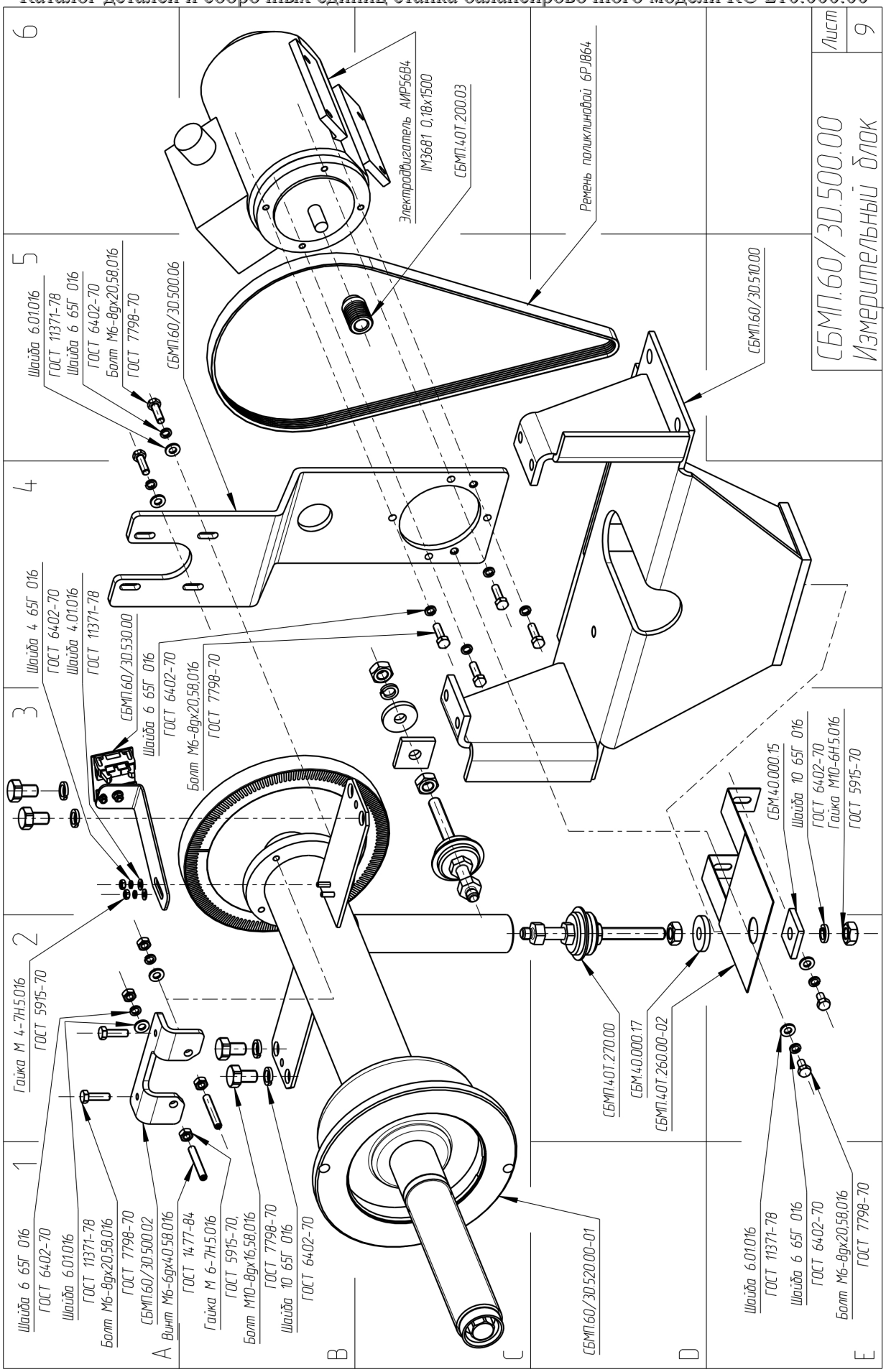
СБМП.60/3D.500.00
Измерительный блок
Лист
9
Электродвигатель АИР56В4
IM3681 0,18х1500
СБМП.40Т.200.03
Ремень поликлиновой 6РЛ864
СБМП60/3D.510.00
Шайба 6.01.016
ГОСТ 11371-78
Шайба 6 65Г 016
ГОСТ 6402-70
Болт М6-8gх20.58.016
ГОСТ 7798-70
СБМП60/3D.500.06
Шайба 4 65Г 016
ГОСТ 6402-70
Шайба 4.01.016
ГОСТ 11371-78
СБМП60/3D.530.00
Шайба 6 65Г 016
ГОСТ 6402-70
Болт М6-8gх20.58.016
ГОСТ 7798-70
СБМ40.000.15
Шайба 10 65Г 016
ГОСТ 6402-70
Гайка М10-6Н5.016
ГОСТ 5915-70
Гайка М 4-7Н5.016
ГОСТ 5915-70
Шайба 6 65Г 016
ГОСТ 6402-70
Шайба 6.01.016
ГОСТ 11371-78
Болт М6-8gх20.58.016
ГОСТ 7798-70
СБМП60/3D.500.02
Винт М6-6gх40.58.016
ГОСТ 14.477-84
Гайка М 6-7Н5.016
ГОСТ 5915-70.
Болт М10-8gх16.58.016
ГОСТ 7798-70
Шайба 10 65Г 016
ГОСТ 6402-70
СБМП60/3D.520.00-01
СБМП.40Т.270.00
СБМ40.000.17
СБМП.40Т.260.00-02
Шайба 6.01.016
ГОСТ 11371-78
Шайба 6 65Г 016
ГОСТ 6402-70
Болт М6-8gх20.58.016
ГОСТ 7798-70
1
2
3
4
5
6
A
B
C
D
E

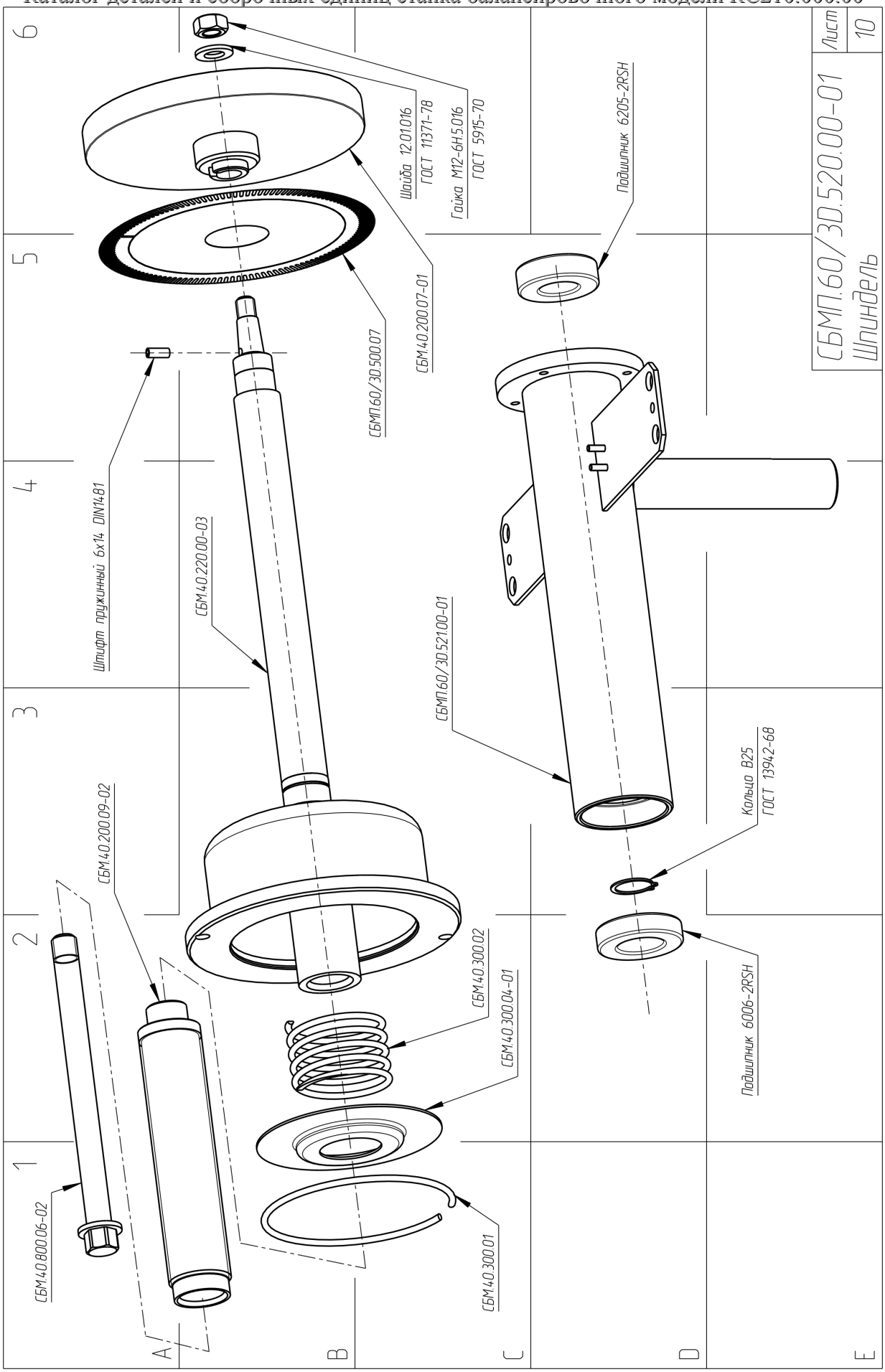
Шайба 12.01.016
ГОСТ 11371-78
Гайка М12-6Н5.016
ГОСТ 5915-70
Подшипник 6205-2RSH
СБМ40.200.07-01
СБМП60/30.500.07
Штифт пружинный 6х14 DIN1481
СБМ40.220.00-03
СБМП60/30.521.00-01
Кольцо В25
ГОСТ 13942-68
СБМ40.200.09-02
СБМ40.300.02
СБМ40.300.04-01
Подшипник 6006-2RSH
СБМ40.800.06-02
СБМ40.300.01
СБМП.60/30.520.00-01
Шпиндель
Лист
10

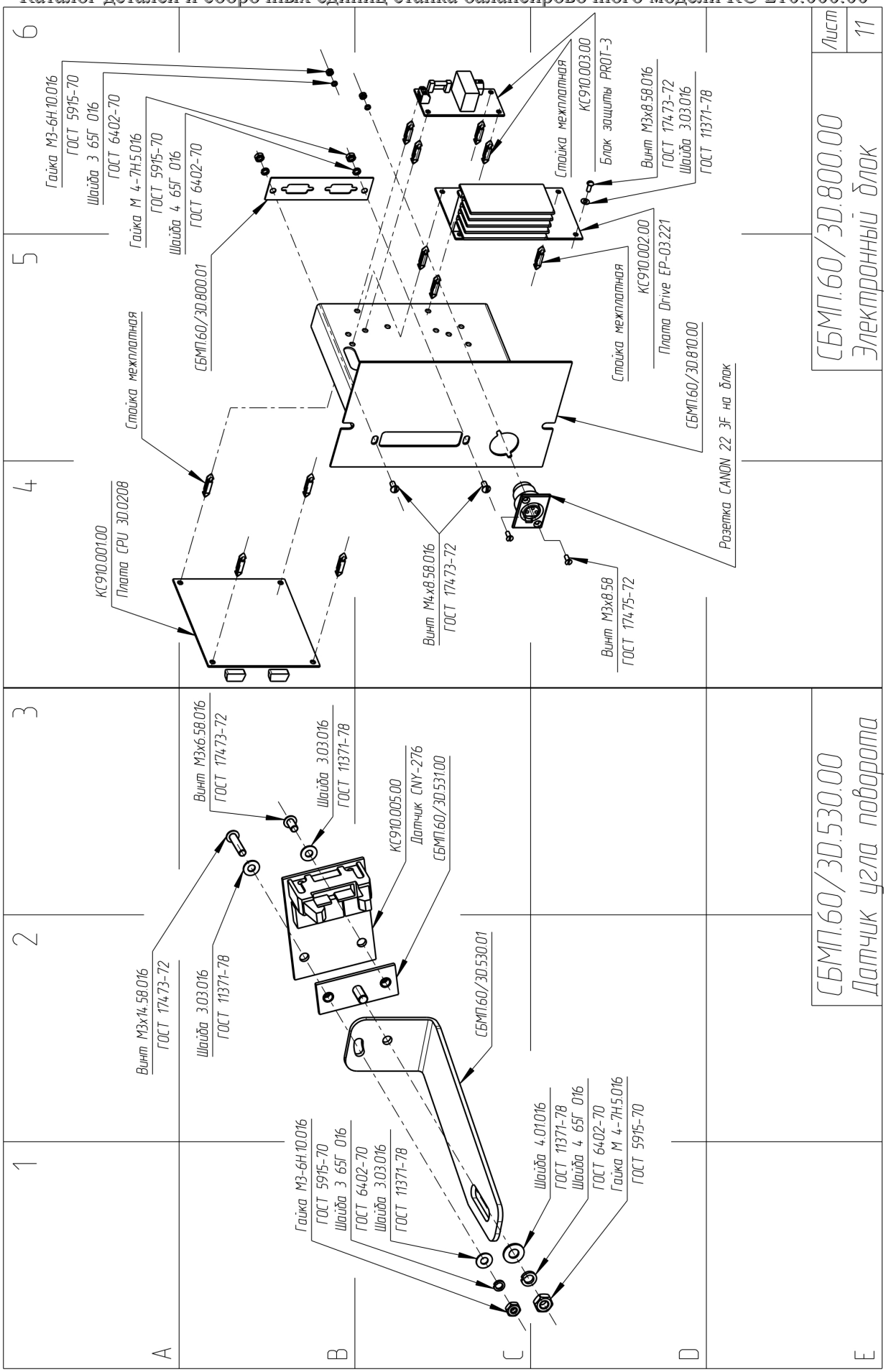
Гайка М3-6Н.10.016
ГОСТ 5915-70
Шайба 3 65Г 016
ГОСТ 6402-70
Гайка М 4-7Н.5.016
ГОСТ 5915-70
Шайба 4 65Г 016
ГОСТ 6402-70
СБМП.60/3D.800.01
Стойка межплатная
КС910.003.00
Блок защиты PROT-3
Винт М3х8.58.016
ГОСТ 17473-72
Шайба 3.03.016
ГОСТ 11371-78
Стойка межплатная
КС910.002.00
Плата Drive EP-03.221
СБМП.60/3D.810.00
Розетка CANON 22 3F на блок
Стойка межплатная
КС910.001.00
Плата CPU 3D.0208
Винт М4х8.58.016
ГОСТ 17473-72
Винт М3х8.58
ГОСТ 17475-72
СБМП.60/3D.800.00
Электронный блок
Лист
11
Винт М3х6.58.016
ГОСТ 17473-72
Шайба 3.03.016
ГОСТ 11371-78
КС910.005.00
Датчик CNY-276
СБМП.60/3D.531.00
Винт М3х14.58.016
ГОСТ 17473-72
Шайба 3.03.016
ГОСТ 11371-78
СБМП.60/3D.530.01
Гайка М3-6Н.10.016
ГОСТ 5915-70
Шайба 3 65Г 016
ГОСТ 6402-70
Шайба 3.03.016
ГОСТ 11371-78
Шайба 4.01.016
ГОСТ 11371-78
Шайба 4 65Г 016
ГОСТ 6402-70
Гайка М 4-7Н.5.016
ГОСТ 5915-70
СБМП.60/3D.530.00
Датчик угла поворота
A
B
C
D
E
1
2
3
4
5
6

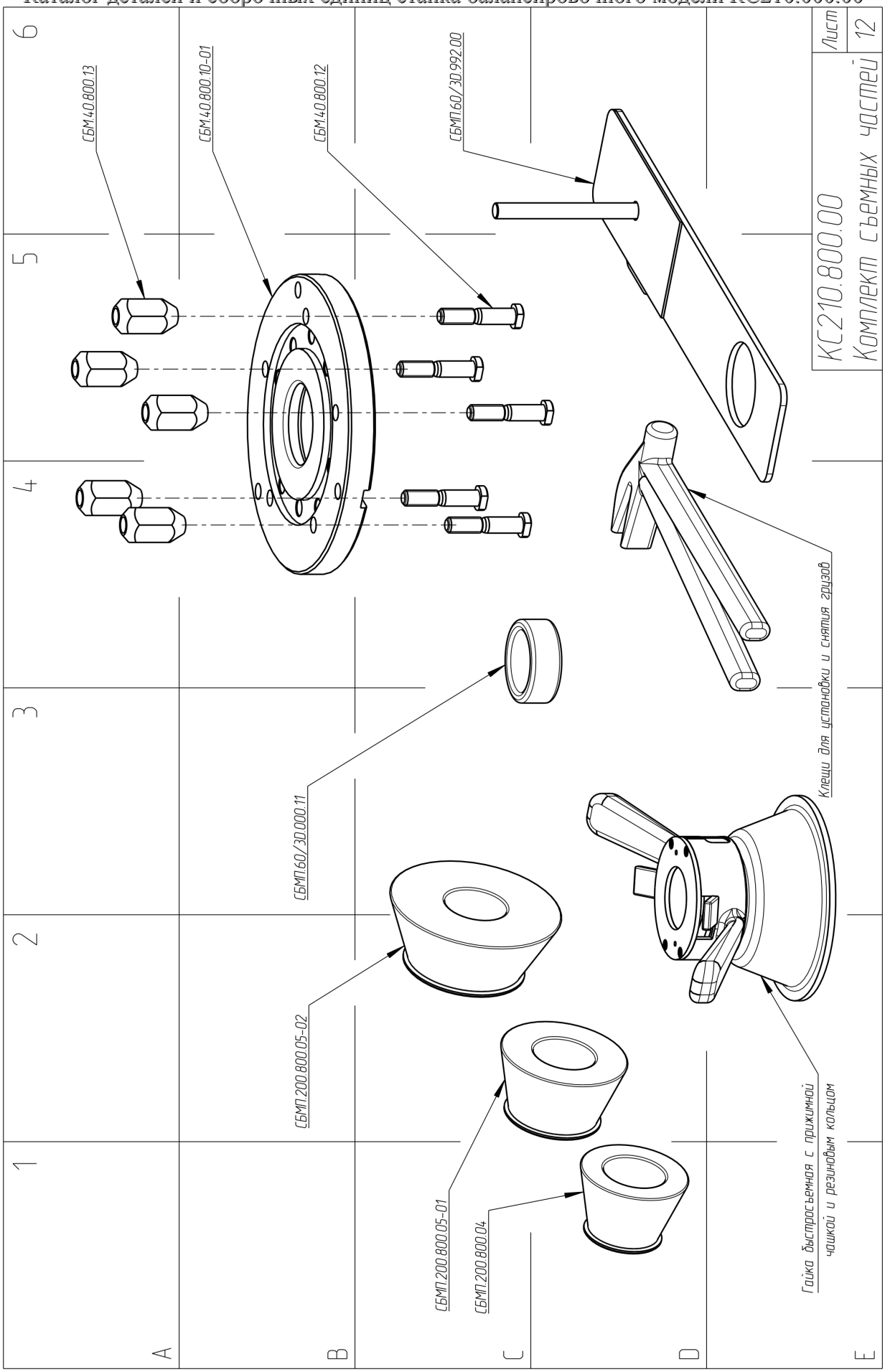
СБМ40.800.13
СБМ40.800.10-01
СБМ40.800.12
СБМП.60/30.992.00
КС210.800.00
Комплект съемных частей
Лист
12
Клещи для установки и снятия грузов
СБМП.60/30.000.11
СБМП.200.800.05-02
СБМП.200.800.05-01
СБМП.200.800.04
Гайка быстросъемная с прижимной чашкой и резиновым кольцом
1
2
3
4
5
6
A
B
C
D
E

Основные компоненты балансировочного станка КС210.000.00				
№	Обозначение	Наименование	Кол -во	Место расположения на страницах каталога
		Сборочные единицы		
1	КС210.100.00	Корпус	1	Лист3, D3
2	КС210.200.00	Пульт	1	Лист3, B2, Лист4, C2
3	КС210.250.00	Вал кожуха	1	Лист6, D5
4	КС210.500.00	Кожух	1	Лист3, B5
5	КС210.700.00	Линейка	1	Лист8,Лист3, D6
6	КС210.710.00	Кронштейн	1	Лист8, B1
7	КС210.730.00	Кронштейн	1	Лист8, A4
8	КС210.740.00	Ось	1	Лист8, D5
9	КС210.800.00	Комплект съемных частей	1	Лист12
10	КС206.720.00	Кронштейн	1	Лист8, B4
11	СБМ.40.220.00-03	Вал	1	Лист10, B3
12	СБМП.40Т.260.00-02	Крыло	1	Лист9, E2
13	СБМП.40Т.270.00	Шпилька в сборе	2	Лист9, D2,C3
14	СБМП.60/3D.200.00	Подставка	1	Лист4, B1
15	СБМП.60/3D.350.00	Основание	1	Лист6, C6
16	СБМП.60/3D.500.00	Измерительный блок	1	Лист9,Лист5, A5
17	СБМП.60/3D.510.00	Основание	1	Лист9, D4
18	СБМП.60/3D.520.00-01	Шпиндель	1	Лист10
19	СБМП.60/3D.521.00-01	Корпус	1	Лист10, D4
20	СБМП.60/3D.530.00	Датчик угла поворота	1	Лист11,Лист9, A3
21	СБМП.60/3D.531.00	Кронштейн	1	Лист11, B2
22	СБМП.60/3D.600.00-01	Линейка	1	Лист7,Лист5, D5
23	СБМП.60/3D.610.00-01	Корпус	1	Лист7, C3
24	СБМП.60/3D.620.00-01	Стержень	1	Лист7, B4
25	СБМП.60/3D.630.00-01	Поводок	1	Лист7, C5
26	СБМП.60/3D.640.00	Поводок	1	Лист7, A1
27	СБМП.60/3D.750.00	Указатель	1	Лист8, A5
28	СБМП.60/3D.800.00	Электронный блок	1	Лист11,Лист6, A3
29	СБМП.60/3D.810.00	Основание	1	Лист11, C4
30	СБМП.60/3D.992.00	Калибратор	1	Лист12, D5
31	СБМП.200.250.00	Рейка	1	Лист7, D2
32	КС910.001.00	Плата CPU 3D.0208	1	Лист11, B4
33	КС910.002.00	Плата Drive EP-03.221	1	Лист11, C6
34	КС910.003.00	Блок защиты PROT-3	1	Лист11, C6
35	КС910.004.00	Клавиатура GALAXY	1	Лист4, C4

36	КС910.005.00	Датчик CNY-276	1	Лист11, С3
37	КС910.006.00	Датчик CNY-70 линейка	1	Лист7, D6
38	КС910.007.00	Датчик Start-sensor	1	Лист6, С6
39	КС910.009.00	Cross-Board	1	Лист4, С2
		Детали		
40	КС210.000.02	Лист	4	Лист3, В1
41	КС210.000.03	Уплотнитель	1	Лист6, В6
42	КС210.000.05	Пыльник	1	Лист5, В4
43	КС210.000.06	Крышка	1	Лист3, А3
44	КС210.700.01	Пластина	2	Лист8, А4,Е6
45	КС210.700.02	Ось	1	Лист8, В3
46	КС210.700.03	Пружина	2	Лист8, D4
47	КС210.700.04	Профиль алюминиевый	1	Лист8, В5
48	КС206.000.05	Шайба	1	Лист5, Е4
49	КС206.000.05-01	Шайба	1	Лист5, Е4
50	КС206.000.05-02	Шайба	1	Лист5, Е4
51	КС206.700.02	Пружина	1	Лист8, В4
52	КС206.700.03	Пружина	1	Лист8, D5
53	КС206.700.05	Крышка	1	Лист8, В3
54	КС206.700.06	Крышка	1	Лист8, А5
55	КС206.700.07	Фланец	1	Лист8, D4
56	КС206.700.08	Ось	1	Лист8, D4
57	КС206.700.09	Втулка	1	Лист8, D4
58	КС206.700.10	Кольцо	1	Лист8, Е5
59	СБМ.40.000.08	Пружина	3	Лист7, В3,В4,С5
60	СБМ.40.000.15	Шайба	2	Лист9, Е2,С3
61	СБМ.40.000.17	Шайба	2	Лист9, D2,С3
62	СБМ.40.200.07-01	Маховик	1	Лист10, В6
63	СБМ.40.200.09-02	Вал	1	Лист10, В1
64	СБМ.40.300.01	Кольцо	1	Лист10, В1
65	СБМ.40.300.02	Пружина	1	Лист10, В2
66	СБМ.40.300.04-01	Крышка	1	Лист10, В
67	СБМ.40.400.03	Втулка	2	Лист6, В6,С5
68	СБМ.40.400.05	Пружина	1	Лист6, Е5
69	СБМ.40.800.06-02	Болт	1	Лист10, А1
70	СБМ.40.800.10-01	Фланец	1	Лист12, В4
71	СБМ.40.800.12	Болт	5	Лист12, С4
72	СБМ.40.800.13	Гайка	5	Лист12, А4
73	СБМП.200.200.05	Пластина	1	Лист7, С6
74	СБМП.200.200.06	Втулка	2	Лист7, В3,С4

75	СБМП.200.212.02	Втулка	2	Лист7, C2,C4
76	СБМП.200.800.04	Конус	1	Лист12, D1
77	СБМП.200.800.05-01	Конус	1	Лист12, D2
78	СБМП.200.800.05-02	Конус	1	Лист12, C2
79	СБМП.40Т.200.03	Шкив	1	Лист9, B5
80	СБМП.60/3D.000.07	Уплотнитель	1	Лист5, B4
81	СБМП.60/3D.000.08	Сетка	1	Лист6, C4
82	СБМП.60/3D.000.10	Упор	1	Лист5, B3
83	СБМП.60/3D.000.11	Проставка	1	Лист12, C4
84	СБМП.60/3D.000.12	Трубка	2	Лист6, D5
85	СБМП.60/3D.000.15	Пластина	1	Лист6, A2
86	СБМП.60/3D.500.02	Пластина	1	Лист9, A2
87	СБМП.60/3D.500.06	Кронштейн под АИР	1	Лист9, A4
88	СБМП.60/3D.500.07	Наклейка	1	Лист10, B5
89	СБМП.60/3D.530.01	Кронштейн	1	Лист11, C2
90	СБМП.60/3D.600.01-01	Втулка	2	Лист7, D3,D4
91	СБМП.60/3D.600.02	Ось	1	Лист7, B3
92	СБМП.60/3D.600.03-01	Пластина	2	Лист7, C6, Лист8, B5
93	СБМП.60/3D.600.04	Пружина	1	Лист7, C2
94	СБМП.60/3D.600.05	Зажим	1	Лист7, C1
95	СБМП.60/3D.600.06	Толкатель	1	Лист7, C1
96	СБМП.60/3D.600.07	Упор	1	Лист7, C2
97	СБМП.60/3D.600.08	Шайба	1	Лист7, C2
98	СБМП.60/3D.600.09	Ось	1	Лист7, C1
99	СБМП.60/3D.600.10-01	Гайка	2	Лист7, C6, Лист8, B4
100	СБМП.60/3D.600.11-01	Шайба	1	Лист7, B5
101	СБМП.60/3D.600.12-01	Кольцо	2	Лист7, B5, Лист8, B4
102	СБМП.60/3D.600.13-01	Пружина	1	Лист7, C6
103	СБМП.60/3D.800.01	Пластина	1	Лист11, B6
		Стандартные изделия		
104		Подшипник 6006-2RSH	1	Лист10, D2
105		Подшипник 6205-2RSH	1	Лист10, D5
106		Подшипник 180201 ГОСТ 8882-75	4	Лист8, E5,B4
107		Подшипник Ш8 ГОСТ 3635-78	1	Лист8, D4
		Прочие изделия		
108		Втулка проходная NB-0813C	1	Лист3, A5

109		Гайка быстросъемная	1	Лист12, Е2
110		Декоративная резина белая L=603 мм	2	Лист8, А6
111		Клещи для установки и снятия грузов	1	Лист12, D4
112		Монитор ЖК 17`` (с удлинителем сетевым SCZ-10)	1	Лист4, С5
113		Разъем сетевой DL-3DZ2R 250В, 3А	1	Лист6, А1
114		Ремень поликлиновой 6PJ864	1	Лист9, С5
115		Ручка HDB-1	1	Лист5, А3
116		Фиксатор кабеля SB7R-3L	1	Лист8, В5
117		Хомут червячный 30-45	1	Лист6, В6
118		Гайка шестигранная самоконтрящаяся с нейлоновым вкладышем М6 DIN 982	1	Лист5, В3
119		Динамик 3ГДШ-16 8Ом	1	Лист6, В4
110		Переключатель сетевой JS608A (220В, 10А)	1	Лист3, А5
111		Разъём сетевой АС-2	1	Лист6, А2
112		Резистор 6639S-1-103	2	Лист7, С6, Лист8, А5
113		Розетка CANON 22 3F на блок	1	Лист11, С4
114		Электродвигатель АИР56В4 IM3681 0,18х1500	1	Лист9, В6

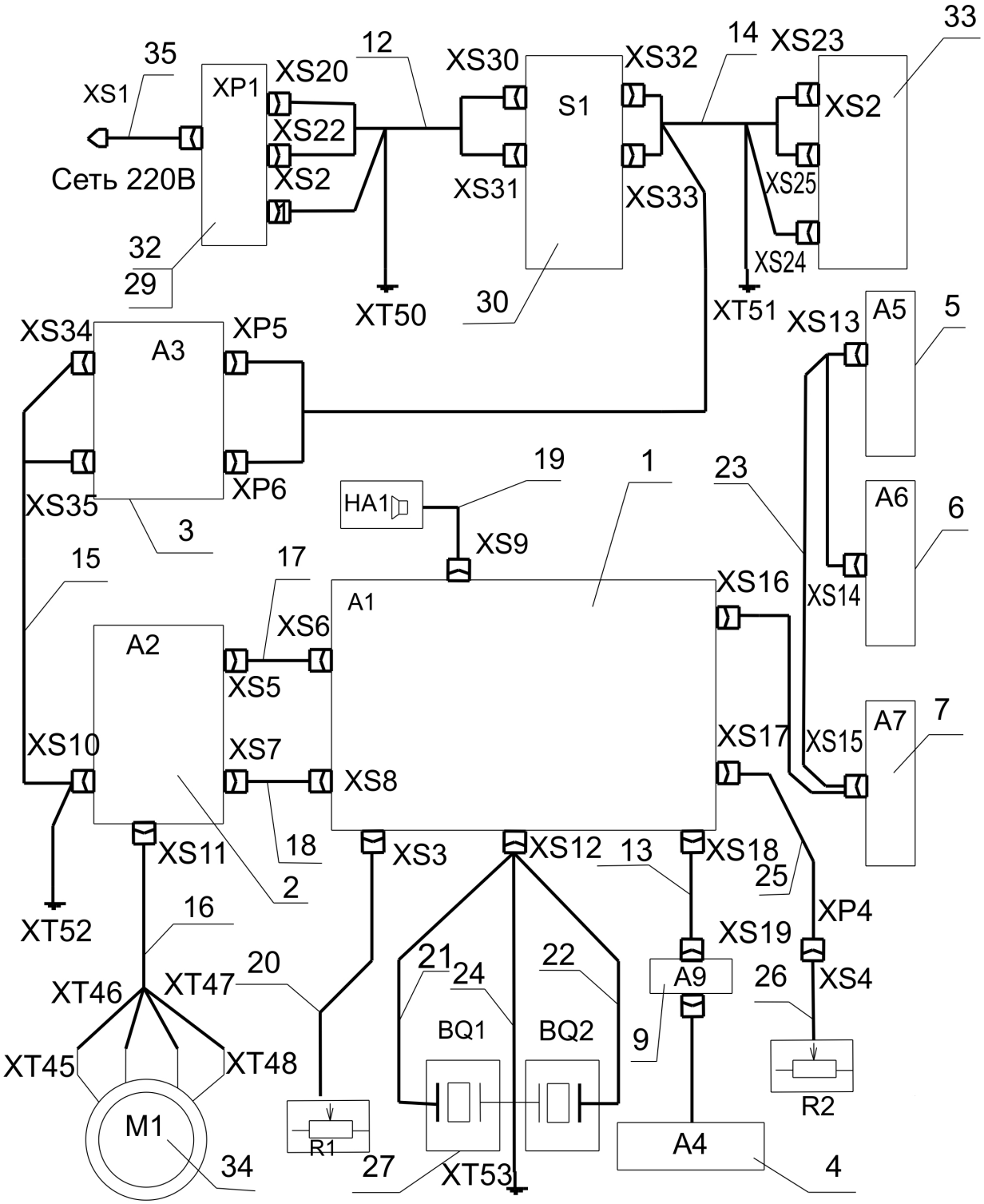

КС210.000.00-МЭ
Электромонтажный чертеж

Электромонтажный чертеж КС210.000.00-МЭ				
Поз.	Обозначение	Наименование	Кол-во	Примечание
		Сборочные единицы		
1	КС910.001.00	Плата CPU 3D.0208	1	A1
2	КС910.002.00	Плата Drive EP-03.221	1	A2
3	КС910.003.00	Блок защиты PROT-3	1	A3
4	КС910.004.00	Клавиатура GALAXY	1	A4
5	КС910.005.00	Датчик CNY-276	1	A5
6	КС910.006.00	Датчик CNY-70 линейка	1	A6
7	КС910.007.00	Датчик Start-sensor	1	A7
9	КС910.009.00	Cross-Board	1	A9
12	КС210.001.00	Кабель	1	
13	КС210.002.00	Кабель клавиатуры	1	
14	КС210.003.00	Кабель	1	
15	КС210.004.00	Кабель	1	
16	КС210.005.00	Кабель двигателя	1	
17	КС210.006.00	Кабель	1	
18	КС210.007.00	Кабель	1	
19	КС210.008.00	Кабель динамика	1	
20	КС210.009.00	Кабель	1	
21	КС210.010.00	Кабель пьезодатчика	1	
22	КС210.010.00-01	Кабель пьезодатчика	1	
23	КС210.011.00	Кабель	1	
24	КС210.012.00	Кабель пьезодатчика	1	
25	КС210.013.00	Кабель	1	
26	КС210.014.00	Кабель	1	
27	СБМП-40.50.00	Датчик усилия	2	BQ1,BQ2
		Прочие изделия		
29		Вставка плавкая ВПБ6-11 3.15А(5*20)	2	
30		Переключатель сетевой JS608A (220В, 10А)	1	S1

32		Разъем сетевой DL-3DZ2R 250В, 3А	1	XP1
33		Разъём сетевой АС-2	1	XS1
34		Электродвигатель АИР56В4 IM3681 0,18х1350 об/мин	1	
35		Шнур сетевой SCZ-1	1	XS1
36		Удлинитель сетевой SCZ-10	1	

для заметок